NOVEDADES 2011

CATÁLOGO/TARIFA

runtal

Un hábitat bello y confortable que se presta a la vida social y que está listo para dar sensación de seguridad. Aquí se puede vivir, porque nos sentimos como en casa.

Al igual que la iluminación, el mobiliario o los tejidos, los radiadores Runtal forman parte de los elementos que influyen visualmente en el interiorismo. Los radiadores Runtal son objetos de diseño que no solo no hay que esconder, sino que a menudo se convierten en el centro de todas las miradas en una sala o un ambiente; ya sea como parte de la arquitectura o creando un original contraste. No en vano, la marca Runtal es, desde hace más de 50 años, sinónimo de innovación y funcionalidad, ofreciendo tanto un calor agradable y sano como una utilización consciente de los valiosos recursos.

Descubra en este catálogo las múltiples y fascinantes posibilidades que se le abren con la utilización de nuestros radiadores en sus proyectos.

Espero que esta lectura le resulte una fuente de inspiración. Atentamente:
Hans-Peter Zehnder

NOVEDADES 2011

CATÁLOGO/TARIFA

NOVEDADES 2011 CATÁLOGO/TARIFA

6

RUNTAL ARCHIBALD
LEO SALZEDO

10

RUNTAL ARTEPLANO RAKU
GIUSEPPE LORENZI

16

RUNTAL HT ONDA
RUNTAL DESIGN STUDIO

20

RUNTAL AX ONDA
RUNTAL DESIGN STUDIO

24

RUNTAL ANTEO CHROM

RUNTAL DESIGN STUDIO. La marca Runtal se caracteriza desde 1953 por el diálogo entre un ingeniero y un arquitecto. La tradición de innovación técnica y diseño funcional se mantiene viva y avanza en términos de creatividad con el Runtal Design Studio (RDS).

El RDS administra el legado creativo de los fundadores, Egon Runte y Jürg Altherr, formulando la utilización contemporánea de las formas de la marca Runtal y siendo responsable de todos los desarrollos en términos de diseño. El RDS coopera con los diseñadores internacionales de mayor prestigio. Se encarga de los estudios de viabilidad, del diseño y de la creación de nuevos radiadores. Y se asegura de que las propuestas de diseño y técnicas puedan llevarse a la práctica, tengan un mercado potencial y se adecúen a la marca.

El deseo de relacionarnos de forma sostenible con recursos como la electricidad y el agua, así como el desarrollo de nuevos materiales y superficies, nos conducen a nuevas soluciones de carácter práctico y con vistas al futuro. Y de esa utilización de las formas tan funcional surgen los innovadores radiadores Runtal.

El resultado: estructuras sencillas, y al mismo tiempo refinadas y eficientes, de gran calidad en cuanto a construcción artesanal y materiales. El diseño suizo que marcó tendencia a nivel internacional en la década de 1950 y que hoy vive un renacer como un clásico entre los clásicos.

DISEÑADORES

LEO SALZEDO
Leo Salzedo nació en 1977 en Padua (Italia). Finalizó sus estudios de diseño industrial en la Padua Scuola Italiana Design en el año 2002. A continuación desarrolló productos durante varios años para la empresa sueca Electrolux. Leo Salzedo vive desde 2008 en Estocolmo, donde desempeña su labor profesional como miembro del grupo de diseño industrial NoPicnic, especializado en crear productos para multinacionales (Sony Ericsson, Electrolux y The Absolut Company, entre otros).

GIUSEPPE LORENZI
El diseñador y artista de la cerámica Giuseppe Lorenzi, nacido en el año 1962, reside y trabaja en la provincia italiana de Bérgamo. Allí crea para sus clientes internacionales esculturas de cerámi-ca que «asumen tareas funcionales en el ámbito doméstico, siendo al mismo tiempo una nueva forma de expresión artística. El contacto físico con mi arte desencadena emociones y hace que la obra forme parte del día a día como algo vivo».

Como artista, Giuseppe Lorenzi expone sus esculturas de cerámica en diversas galerías de arte. Sus obras también pueden admirarse en exposiciones individuales y colectivas.

PRODUCTO

RUNTAL ARCHIBALD

LEO SALZEDO

A su servicio. Este original radiador de diseño se caracteriza por ser un ayudante elegante y con múltiples cualidades. RUNTAL ARCHIBALD desempeña su verdadero papel clave sobre todo en el baño. Nos mima ofreciéndonos toallas calientes que luego se encarga de secar, y contribuye con su calor a que el baño tenga siempre una temperatura agradable. Las formas de este radiador de acero curvado son muy características y su estructura, sin soldaduras, es también única. Su creador, Leonardo Salzedo, ha logrado con RUNTAL ARCHIBALD un objeto moderno y elegante que aúna un diseño inconfundible y una gran funcionalidad.

RUNTAL ARCHIBALD LEO SALZEDO

ESPECIFICACIONES TÉCNICAS

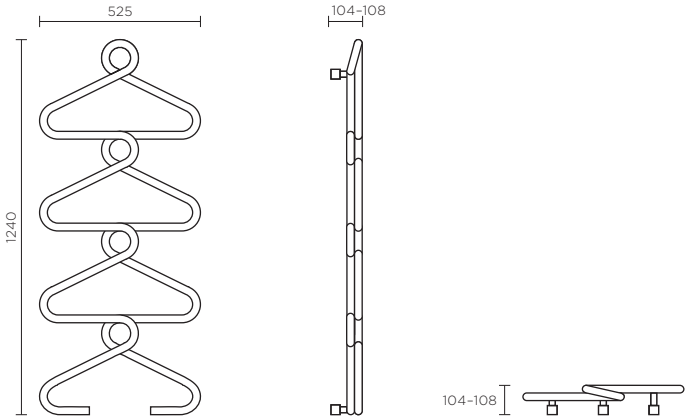

FRONTAL **LATERAL** **PLANTA**

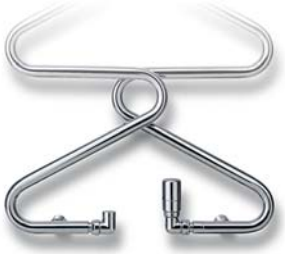

CONEXIÓN

DESCRIPCIÓN DEL PRODUCTO

El innovador radiador RUNTAL ARCHIBALD ha sido diseñado para su empleo en el baño y la cocina. Los elementos radiantes forman una serie de perchas que constituyen un conjunto elegante fabricado de una pieza a partir de un tubo de acero curvado. El diseño de este decorativo radiador ahorra espacio y permite colgar hasta cuatro toallas que calienta o seca de manera simultánea. RUNTAL ARCHIBALD cuenta con dos conexiones de ½" para conectarse a la calefacción central por agua caliente, y está disponible en acero cromado o pintado en blanco con pintura en polvo.

DATOS TÉCNICOS

Denominación comercial	ARBR/ARBRC
Altura	1240 mm
Ancho	525 mm
Conexiones	2 conexiones de ½" en su parte inferior, 1 para purga de ¼" en la parte superior
Válvulas	Incluidas en el precio
Color	Pintado con pintura en polvo blanca (RAL 9016) o cromado

Modelo	**L** (mm)	**H** (mm)	**T** (mm)	**Emisión** (W)*		**PVP** (€)	
				Blanco RAL 9016	Cromado	Blanco RAL 9016	Cromado
ARBR-120-050	525	1240	108	305	-	920,64	-
ARBRC-120-050	525	1240	108	-	244	-	1167,04

H = Altura, **L** = Longitud, **T** = Profundidad, * = Emisión térmica según EN 442 (ΔT 50K)

RUNTAL ARTEPLANO RAKU

GIUSEPPE LORENZI

La hermosa superficie lisa del RUNTAL ARTEPLANO forma el lienzo, el marco, sobre el que las obras de arte cerámicas creadas según la técnica Raku encuentran su apoyo definitivo. El diseñador y artista italiano Giuseppe Lorenzi domina como nadie esta técnica al fuego desarrollada en Japón en el siglo XVI y que convierte cada RUNTAL ARTEPLANO RAKU en un radiador de diseño único e inconfundible. RUNTAL ARTEPLANO RAKU. Una obra de arte que también es un radiador.

TORQUATO

RUNTAL ARTEPLANO RAKU GIUSEPPE LORENZI

RUNTAL ARTEPLANO RAKU GIUSEPPE LORENZI

CERÁMICA RAKU

Las cerámicas de Giuseppe Lorenzi se han cocido según la técnica Raku, creando piezas únicas, casuales e inimitables, con maravillosas luminiscencias y reflejos, gracias al proceso de ahumado parcialmente controlado. En esta técnica al fuego de origen japonés, las cerámicas aún candentes se retiran del horno y se depositan sobre materiales naturales. La intensa generación de humo, la eliminación del oxígeno y los diferentes minerales influyen enormemente en el color de la pieza. El craquelado resulta muy característico de esta técnica. Se trata de una red de fisuras que se forma durante el enfriamiento en la superficie de esmalte vidriado.

ESPECIFICACIONES TÉCNICAS

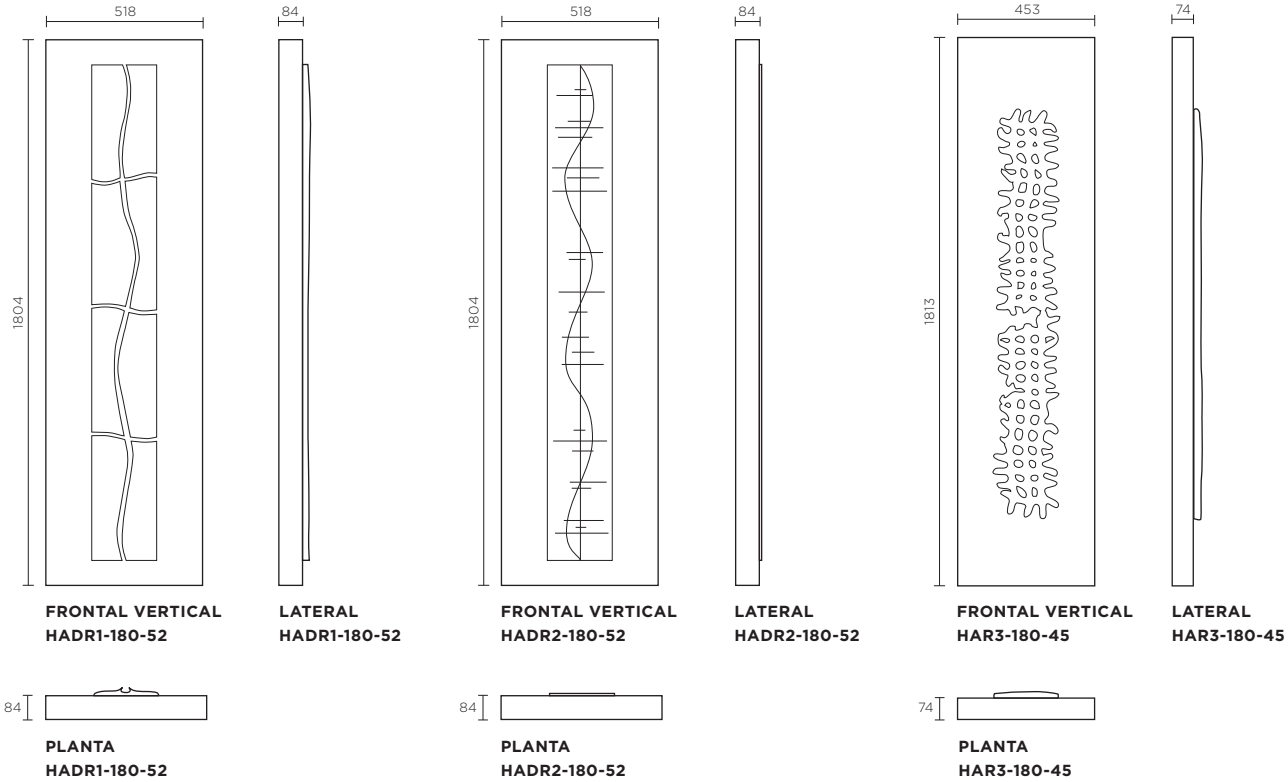

DESCRIPCIÓN DEL PRODUCTO

RUNTAL ARTEPLANO RAKU combina cerámicas de Giuseppe Lorenzi con el radiador de diseño RUNTAL ARTEPLANO, cuyo frontal liso, una estructura básica formada por tubos de sección oval plana y un conjunto de tubos de perfil, actúa como superficie radiante de reacción inmediata. Existen tres diseños diferentes ubicados sobre el radiador mural. Para ello, la superficie con pintura en polvo en las gamas White Quartz y Volcanic se ha adaptado a la cerámica correspondiente.

DATOS TÉCNICOS

Denominación comercial	HADR1, HADR2, HAR3
Altura	1804 mm (HADR1, HADR2) 1813 mm (HAR3)
Ancho	518 mm (HADR1, HADR2) 453 mm (HAR3)
Conexiones	4 conexiones de ½" abajo, purga
Válvulas	Incluidas en el precio
Color	White Quartz (HADR1, HAR3) Volcanic (HADR2)

Modelos Calefacción central	**L** (mm)	**H** (mm)	**T** (mm)	**Emisión** (W)*	**PVP** (€)
HADR1-180-52	518	1804	84	970	4940,00
HADR2-180-52	518	1804	84	970	4940,00
HAR3-180-45	453	1813	74	780	4940,00

Modelo Eléctrico	**L** (mm)	**H** (mm)	**T** (mm)	**Emisión** (W)*	**PVP** (€)
HARE3-180-45/BF	500	1800	74	740	4940,00

H = Altura, **L** = Longitud, **T** = Profundidad, * = Emisión térmica según EN 442 (ΔT 50K)

RUNTAL HT ONDA

RUNTAL DESIGN STUDIO

Un radiador de diseño que fascina por su esbelta ligereza. Su perfil lineal en movimiento, soportado por dos tubos principales, parece flotar frente a la pared confiriendo, con su hermoso juego de sombras, un atractivo muy especial al RUNTAL HT ONDA. Su artística forma ondulada crea además un ambiente sumamente sensual en la estancia y permite las más diversas posibilidades de uso: bien como objeto de diseño inundado de luz en la sala de estar, bien como extraordinario separador de ambientes en versión vertical u horizontal. En pocas pala-bras: RUNTAL HT ONDA. Luz, sombras y calor en una puesta en escena ligera y ondulada.

G

ESPECIFICACIONES TÉCNICAS

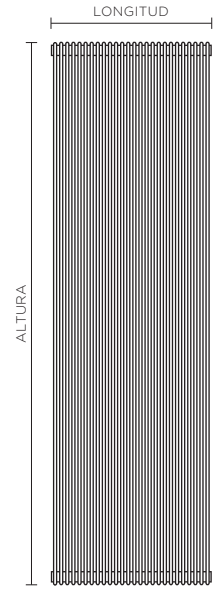

FRONTAL VERTICAL **LATERAL CHWT**

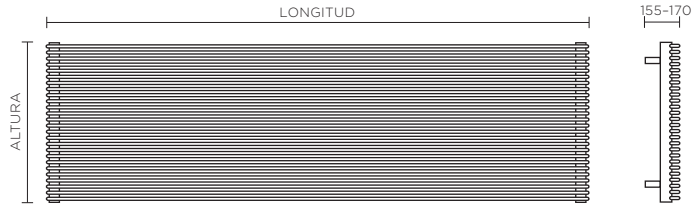

FRONTAL HORIZONTAL **LATERAL CVWT**

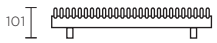

PLANTA CHWT

PLANTA CVWT

DESCRIPCIÓN DEL PRODUCTO

RUNTAL HT ONDA es una variación del esbelto diseño de RUNTAL HT/VT con una sensual forma ondulada. Ideal para cualquier edificio en el que se precise un sistema de calefacción de reacción inmediata en términos de emisión de calor. RUNTAL HT ONDA está diseñado para la conexión a la calefacción central por agua caliente y está disponible en diferentes versiones: vertical u horizontal, sencillo o doble, y en longitudes de hasta 2193 mm. Superficies de acero con revestimiento en polvo en cualquier tonalidad de la carta de colores Runtal o superficies Technoline (barniz transparente). Son posibles además diversas versiones especiales.

DATOS TÉCNICOS

Denominación comercial	CVWT (horizontal) CHWT (vertical)
Altura	CVWT 190–950 mm CHWT 1793/1993/2193 mm
Ancho/Largo	CVWT 1793/1993/2193 mm CHWT 190–950 mm
Válvulas	Incluidas en el precio
Color	Con pintura en polvo, disponible en todas las tonalidades de la carta de colores Runtal o con superficie Technoline (barniz transparente)

Modelos Verticales	**L** (mm)	**H** (mm)	**T** (mm)	**Emisión** (W)*	**PVP** (€)
CHWT-180-018	342	1800	66	830	1006,01
CHWT-180-022	418	1800	66	1014	1036,52
CHWT-180-026	494	1800	66	1199	1119,18
CHWT-180-030	570	1800	66	1383	1189,12

Modelo Horizontales	**L** (mm)	**H** (mm)	**T** (mm)	**Emisión** (W)*	**PVP** (€)
CVWT-034-180	1800	340	66	997	1006,01
CVWT-042-180	1800	410	66	1195	1036,52
CVWT-049-180	1800	490	66	1397	1119,18
CVWT-057-180	1800	560	66	1604	1189,12

H = Altura, **L** = Longitud, **T** = Profundidad, * = Emisión térmica según EN 442 (ΔT 50K)

RUNTAL AX ONDA

RUNTAL DESIGN STUDIO

Los elegantes tubos planos de este radiador de diseño dibujan una suave onda y se funden con armonía en cualquier interior. Como si de una obra de arte se tratara, el radiador se amolda a la pared con esbeltez y firmeza al mismo tiempo. Y, gracias a los elementos de 38 mm de ancho y a la distancia entre ellos, el diseño de este radiador resulta perfecto para irradiar calor con rapidez y eficiencia. RUNTAL AX ONDA auna diseño y funcionalidad de un modo extraordinario, creando un ambiente agradable. RUNTAL AX ONDA. El diseño que conmueve.

PARFUMS

ESPECIFICACIONES TÉCNICAS

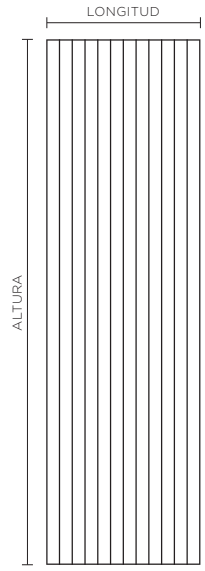

FRONTAL VERTICAL

LATERAL AXWH

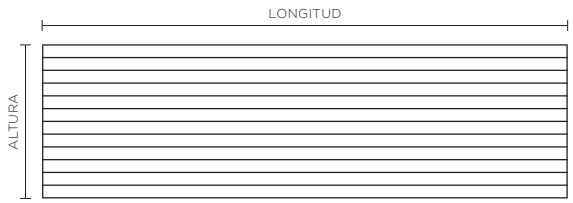

FRONTAL HORIZONTAL

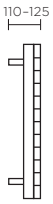

LATERAL AXWV

PLANTA AXWH

PLANTA AXWV

DESCRIPCIÓN DEL PRODUCTO

RUNTAL AX ONDA es una variación del radiador RUNTAL AX con una forma suavemente ondulada. Una estructura extraordinaria, disponible en versión horizontal y vertical, con diferentes dimensiones. La distancia entre los tubos planos le confiere un aire de ligereza y elegancia, facilitando, al mismo tiempo, una transmisión del calor de suma eficiencia. Ideal para cualquier lugar en el que se requiera un sistema de calefacción de reacción inmediata en términos de emisión de calor. Son posibles las más diversas versiones, con pintura en polvo en todas las tonalidades de la carta de colores Runtal, así como en versión cromada.

DATOS TÉCNICOS

Denominación comercial	AXWV (horizontal) AXWH (vertical) AXWHC (vertical, cromado)
Altura	AXWV 264–968 mm AXWH 1800/2000/2200 mm AXWHC 1800/2000 mm
Ancho/Largo	AXWV 1800/2000/2200 mm AXWH 264–968 mm AXWHC 440–880 mm
Válvulas	Incluidas en el precio
Color	Pintura en polvo, disponible en todas las tonalidades de la carta de colores Runtal o en versión cromada

Modelos Verticales	**L** (mm)	**H** (mm)	**T** (mm)	**Emisión** (W)*		**PVP** (€)	
				Blanco RAL 9016	Cromado	Blanco RAL 9016	Cromado
AXWH-180-008	352	1800	60	704	494	1156,06	1752,72
AXWH-180-010	440	1800	60	880	616	1259,06	1873,52
AXWH-180-012	528	1800	60	1056	739	1367,14	2238,47
AXWH-180-014	616	1800	60	1232	862	1484,13	2358,00

Modelos Horizontales	**L** (mm)	**H** (mm)	**T** (mm)	**Emisión** (W)*	**PVP** (€)
AXWV-035-180	1800	352	60	745	1133,17
AXWV-044-180	1800	440	60	936	1236,17
AXWV-053-180	1800	528	60	1125	1344,25
AXWV-062-180	1800	616	60	1314	1459,90

H = Altura, **L** = Longitud, **T** = Profundidad, * = Emisión térmica según EN 442 (ΔT 50K)

RUNTAL ANTEO CHROM

Nada más ni nada menos que el modelo original de entre los radiadores de tubos. Patentado en 1930, este radiador se ha convertido desde entonces, gracias a sus múltiples variantes de diseño, en el clásico por excelencia en viviendas y oficinas. El refinamiento de su superficie cromada lo eleva a icono absoluto del diseño. RUNTAL ANTEO CHROM. Una nueva mirada al clásico de los radiadores.

RUNTAL ANTEO CHROM

ESPECIFICACIONES TÉCNICAS

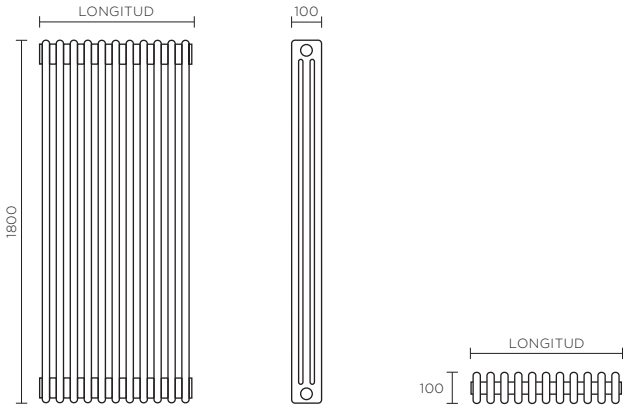

FRONTAL VERTICAL **LATERAL** **PLANTA**
AC3180

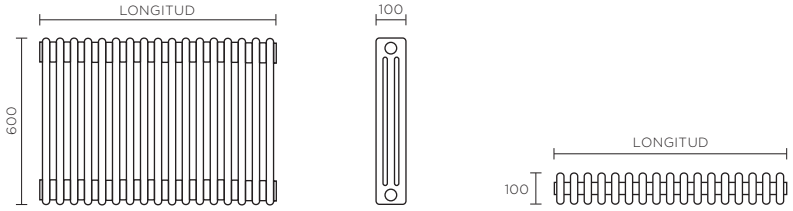

FRONTAL HORIZONTAL **LATERAL** **PLANTA**
AC3060

DESCRIPCIÓN DEL PRODUCTO

RUNTAL ANTEO, el modelo clásico de los radiadores, resulta especialmente versátil. La variabilidad del diseño hace que pueda integrarse en cualquier ambiente. RUNTAL ANTEO CHROM es, al igual que el original, un radiador con una vida útil extremadamente prolongada gracias al proceso de revestimiento en varias fases. La distancia entre los tubos de calefacción simplifica al máximo la limpieza y la higiene. RUNTAL ANTEO CHROM está disponible con superficie cromada en diferentes dimensiones y equipado para la conexión a la calefacción central por agua caliente.

DATOS TÉCNICOS

Denominación comercial	AC3060 (horizontal) AC3180 (vertical)
Altura	600/1800 mm
Ancho/Largo	AC3060: 541,5/820,5/1053 mm 11/17/22 elementos AC3180: 216/355,5/448,5 mm 4/7/9 elementos
Válvulas	Incluidas en el precio
Color	Cromado

Modelos	**L** (mm)	**H** (mm)	**T** (mm)	**Emisión** (W)*	**PVP** (€)
AC3060-11	541,00	600	100	504	1933,74
AC3060-17	820,50	600	100	780	2806,99
AC3060-22	10530	600	100	1009	3544,82
AC3180-4	216,00	1800	100	500	1338,07
AC3180-7	355,50	1800	100	875	2055,59
AC3180-9	448,50	1800	100	1125	2624,22

H = Altura, **L** = Longitud, **T** = Profundidad, * = Emisión térmica según EN 442 (ΔT 50K)

EDITOR
Zehnder Group Iberica IC, S.A.
Argenters, 7 Parque Tecnológico
E-08280 Cerdanyola – BCN

T +34 902 111 309
F +34 902 090 163
info@runtal.es
www.runtal.com

COPYRIGHT
© Zehnder Group 2011

DISEÑO Y REALIZACIÓN
New Identity Ltd., Basel, Svizzera

ADAPTACIÓN
CiC Comunicación, Barcelona, España

FOTOS
Jonas Kuhn & Peter Derron, Zürich, Svizzera

LITOGRAFÍA
Peter Walliser, Zürich, Svizzera

FOTÓGRAFOS
MEL Y MEL GmbH, Zürich, Svizzera

En su afán por mejorar continuamente sus productos, Runtal se reserva el derecho a modificarlos en cualquier momento sin previo aviso.

RES Cat/Tar NOVEDADES 2011 07/11-8. En su afán por mejorar continuamente sus productos, Runtal se reserva el derecho a modificarlos en cualquier momento sin previo aviso. © Dep. Legal nº B-/2011

ZEHNDER GROUP IBERICA IC, S.A.
Argenters, 7 Parque Tecnológico
E-08280 Cerdanyola – BCN
T +34 902 111 309, F +34 902 090 163
info@runtal.es, www.runtal.com

runtal